BABY TRAUM

FEDERWIEGE

Montageanleitung
Federwiege

Assembly Instructions
Swinging Hammock

INHALT DE

Sicherheitshinweise S.4
Baby-Traum Montagehinweise S.5
Lieferumfang S.8-9
Montage S.10
1.Vorbereitung S.11
Deckenbefestigung S.11
Feder S.12
Wiegensack S.12
2.Aufbau S.13-14
3.Nutzung und Pflege S.15

CONTENT EN

Safety information P.6
Assembly Instructions P.7
Scope of delivery P.8-9
Assembly P.10
1.Preparations P.11
Ceiling mount P.11
Spring P.12
Hammock Sling P.12
2.Mounting P.13-14
3.Usage and care P.15

WICHTIG - SORGFÄLTIG LESEN UND FÜR KÜNFTIGES NACHLESEN AUFBEWAHREN

WARNUNG - Vor Gebrauch dieses Produkts die Bedienungsanleitung lesen.

WARNUNG - Gebrauch dieses Produkts einstellen, sobald das Kind sitzen oder knien oder sich selbst hochziehen kann.

WARNUNG - Kein Hineinlegen zusätzlicher Gegenstande in die Wiege, Erstickungsgefahr.

WARNUNG - Das Produkt nicht in der Nähe eines anderen Produkts aufstellen, das eine Erstickungs- oder Strangulationsgefahr darstellen könnte, z.B. Schnüre, Rollo-/Gardinenschnüre usw.

WARNUNG - Nur die zusammen mit dieser Krippe verkaufte Matratze verwenden, keine zweite Matratze auf diese legen: Erstickungsgefahr.

Matratze darf nicht einzeln benutzt werden.

Alle Bestandteile der Federwiege müssen bei jeder Montage immer sachgemäß befestigt werden und vor jeder Benutzung auf ihren einwandfreien und ordnungsgemäßen Zustand überprüft werden.

Prüfen Sie die Tragfähigkeit der Ösenschraube.

Wenn Sie einen Mangel oder Defekt an den Produkten feststellen oder Teile fehlen, dürfen diese in keinem Fall weiter verwendet werden. Alle Einzelteile sind als Ersatzteil erhältlich.

Kleine Einzelteile (Drehwirbel, Karabiner) sind verschluckbare Kleinteile und sollten niemals lose herumliegen.

Lassen Sie Ihr Kind niemals unbeaufsichtigt. Kleine Kinder und Haustiere sollten nicht unbeaufsichtigt in der Nähe des in der Federwiege liegenden Babys spielen.

Die Federwiege niemals in der Nähe von offenem Feuer oder anderen Hitzequellen, wie Heizstrahlern, Gasöfen usw. aufhängen.

Diese Produkte sind nur zur Verwendung im Innenberich und trockener Umgebung geeignet. Lassen Sie die Federwiege bitte nicht über Nacht im Freien.

Sobald sich Ihr Kind selbständig aufrichten kann, sollten Sie möglichst in der Nähe bleiben.

Hängen Sie die Federwiege dicht über dem Boden auf und legen Sie eine Decke, ein Kissen oder eine Matratze unter die Federwiege.

Achten Sie immer auf ausreichende Raumfreiheit.

Eine Hängematte ersetzt weder Wiege noch Bett. Wenn ihr Kind schlafen muss, sollte es in eine geeignete Wiege oder ein richtiges Bett gelegt werden.

Das Kind kann bei übermäßiger Schwingamplitude verletzt werden z. B. kann das Kind gegen andere Möbelstücke stoßen.

Hängewiegen können Risiken für andere Kinder bergen.

Andere Kinder können zusatzliche Risiken verursachen (z. B. durch übermaßiges Schwingen der Wiege).

Unebene Oberflächen können die Standsicherheit des Produkts beeinträchtigen.

Achtung! Hangewiege so aufstellen/aufhängen, dass durch das Schwingen das Kind keinen Schlag abbekommen kann, z.B. die Wiege kann gegen andere Möbelstücke oder die Wand stoßen.

MONTAGEHINWEISE

Die Federwiege für Babys ist für ein Gewicht bis maximal 15 kg geeignet (ca. 2-2,5 Jahre).

Die Federwiege für Zwillinge ist für ein Gesamtgewicht von maximal 15 kg geeignet.

Die Federwiege für Kleinkinder ist für ein Gewicht bis maximal 30 kg geeignet.

Verwenden Sie die Spezialfeder niemals ohne Sicherheitsseil und Drehwirbel.

Achten Sie stets darauf, dass das Sicherheitsseil mit den Karabinerhaken über und unter der Feder verbunden ist und dass es nicht blockiert ist.

Verwenden Sie ausschließlich originale Ersatzteile und Zubehör (z. B. Gestelle, Türrahmenklammer).

Bei der Verwendung der Deckenbefestigung sollte die Federwiege maximal 40 cm über dem Boden angebracht werden.

Das lose Ende der Verlängerungskette sollte sicher in dem dafür vorgesehenen Kettensäckchen verstaut werden, so dass sie außerhalb der Griffweite von Kindern liegt.

Die Bänder zur Fixierung des Holzstabes sollten mit einem doppelten Knoten sicher fixiert werden, so dass es von den Kindern nicht erreicht werden kann.

Bitte vergewissern Sie sich vor jeder Benutzung, dass die Gliederkette sicher verstaut ist und die Bänder des Holzstabes sicher verknotet sind und sich außerhalb der Reichweite Ihres Kindes befinden.

WICHTIG: Die Federwiegen ist keine Schaukel und kein Turn-oder Spielgerät.

IMPORTANT! READ CAREFULLY AND KEEP FOR FUTURE REFERENCE

WARNING! - Read the instructions before using this product.

WARNING! - Stop using the product as soon as the child can sit, knee or pull itself up.

WARNING - Do not place additional items (e.g. toys, pillows...) in the hammock.

WARNING! - Do not place the product close to another product, which could present a danger of suffocation or strangulation, e.g. strings, blind/curtain cords, etc.

WARNING! - Do not use more than the mattress in the product: danger of suffocation.

WARNING! - Use only the mattress sold with this crib, do not place a second mattress on it, danger of suffocation.

Do not use the mattress without hammock.

All components of the swinging hammock must always be properly attached and checked that they are in proper, faultless condition before each use.

Check the load capacity of the eye screw.

If there is any damage or a defect in the products or parts are missing, they must no longer be used under any circumstance. All individual parts are available as spare parts.

Small individual parts (swivel, snap hooks) are parts that could be swallowed and should never be left lying around loose.

Never leave your child unattended. Small children and pets should not play unattended nearby when the baby is lying in the swinging hammock.

Never hang the swinging hammock near an open fire or other heat sources such as radiators, gas ovens, etc.

This product is only suitable for use indoors and in dry environments. Please do not leave the swinging hammock outdoors overnight.

As soon as your child is able to stand up independently, you should stay as close as possible. Hang the swinging hammock just above the floor and place a blanket, pillow or mattress under the hammock.

Always ensure that there is sufficient space around.

Stop using the swinging hammock as soon as your child can sit without assistance.

A hammock replaces neither cradle nor bed. Your child should be placed in a suitable cradle or bed, if it has to sleep.

The child may get injured if the amplitude of the swing is excessive (e.g. the child may hit the crib frame, or the crib may hit other furniture);

Suspended cribs may pose risks to other children;

Other children may pose additional risks (e.g. by swinging the crib excessively);

Uneven surfaces can cause instability of the product;

Locate suspended cribs in such a way that there is no risk of swing impact (e.g. no risk of the child hitting the crib frame, or the crib hitting other furniture).

ASSEMBLY INSTRUCTIONS

The swinging hammocks for babies is suitable for a maximum weight up to 15 kg/33lbs (approx.2-2.5 years).

The swinging hammock for twins is suitable for a maximum total weight upto 15 kg/33 lbs.

The swinging hammock for toddlers is suitable for a maximum weight up to 30 kg/66 lbs.

Never use the special spring without a safety rope and swivel.

Always ensure that the safety rope is attached underneath the hammock using the snap hook, and that the safety rope is not obstructed.

Use only original spare parts and accessories (e.g. stables, door frame clamps.)

When using the ceiling mount, the swinging hammock should be mounted no more than 40 cm above the floor.

The loose end of the extension chain should be safely stowed in the provided chain bag so that it is out of the reach of children.

The straps for fixing the wooden stick should be fixed securely with a double knot so that it is out of the reach of children.

Before each use, please make sure that the chain is safety stowed away and the straps of the wooden stick are securely knotted and out of the reach of your child.

IMPORTANT: The swinging hammock is neither a swing nor gymnastic nor play equipment.

LIEFERUMFANG SCOPE OF DELIVERY

BABY BABY

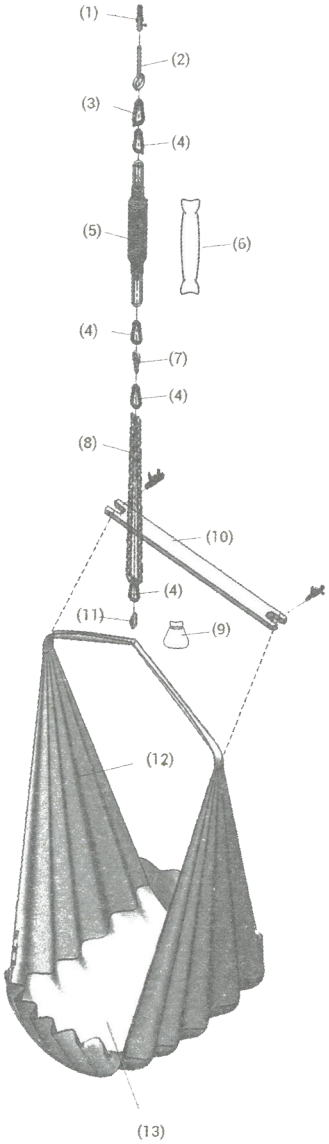

KLEINKIND TODDLER

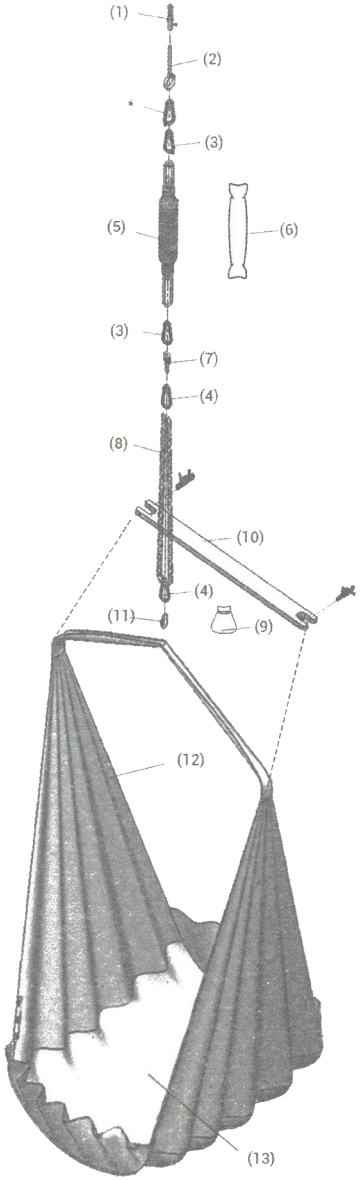

ZWILLINGE TWINS

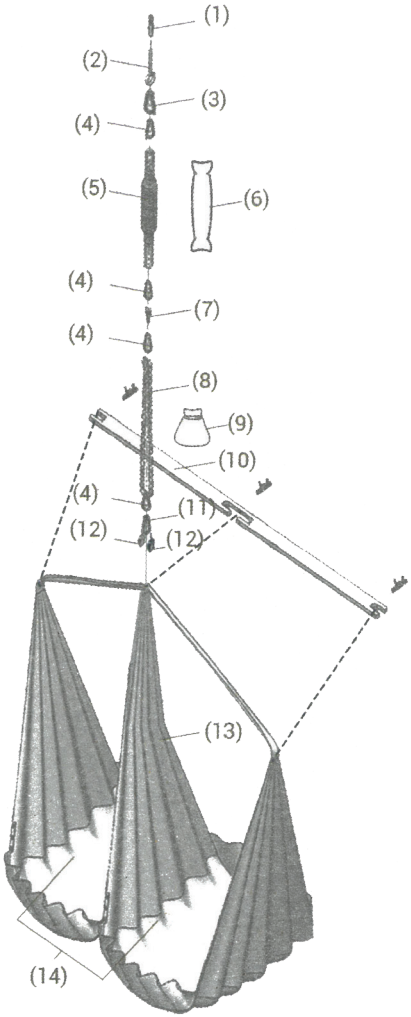

LIEFERUMFANG SCOPE OF DELIVERY

BABY BABY

1. Dübel (Ø 10 mm)
   dowel (Ø 10 mm)
2. Ösenschraube
   eye screw
3. Karabinerhaken, 6 mm
   snap hook, 6 mm
4. Karabinerhaken 4x, 5 mm
   snap hook 4x, 5 mm
5. Spezialfeder 0-15 kg
   mit Sicherheitsseil
   special spring 0-15 kg
   with safety rope
6. Federbezug
   spring cover
7. Drehwirbel
   swivel
8. Verlängerungskette ca. 100 cm
   extension chain, approx. 100 cm
9. Kettensäckchen
   chain bag
10. Spreizstab mit 2 Bändern
    wooden spreader bar with 2 laces
11. Kettenschnellglied
    screw lock quick link
12. Wiegensack
    hammock sling
13. Matratze
    mattress
14. Tragetasche (ohne Abbildung)
    travelbag (without illustration)
15. Ersatzknöpfe (ohne Abbildung)
    spare buttons (without illustration)

KLEINKIND TODDLER

1. Dübel (Ø 10 mm)
   dowel (Ø 10 mm)
2. Ösenschraube
   eye screw
3. Karabinerhaken, 3X, 7 mm*
   snap hook 3x, 7 mm*
4. Karabinerhaken 2x, 5 mm
   snap hook 2x, 5 mm
5. Spezialfeder 15-30 kg
   mit Sicherheitsseil
   special spring 15-30 kg
   with safety rope
6. Federbezug
   spring cover
7. Drehwirbel
   swivel
8. Verlängerungskette ca. 100 cm
   extension chain, approx. 100 cm
9. Kettensäckchen
   chain bag
10. Spreizstab mit 2 Bändern
    wooden spreader bar with 2 laces
11. Kettenschnellglied
    screw lock quick link
12. Wiegensack
    hammock sling
13. Matratze
    mattress
14. Tragetasche (ohne Abbildung)
    travelbag (without illustration)
15. Ersatzknöpfe (ohne Abbildung)
    spare buttons (without illustration)

*zusätlicher 6 mm Karabiner: nur für Feder 0-15 kg
*additional 6 mm snap hook included: only for spring 0-15 kg

ZWILLINGE TWINS

1. Dübel (Ø 10 mm)
   dowel (Ø 10 mm)
2. Ösenschraube
   eye screw
3. Karabinerhaken, 6 mm
   snap hook, 6 mm
4. Karabinerhaken 4x, 5 mm
   snap hook 4x, 5 mm
5. Spezialfeder 0-15 kg
   mit Sicherheitsseil
   special spring 0-15 kg
   with safety rope
6. Federbezug
   spring cover
7. Drehwirbel
   swivel
8. Verlängerungskette ca. 100 cm
   extension chain, approx. 100 cm
9. Kettensäckchen
   chain bag
10. Spreizstab mit 3 Bändern
    wooden spreader bar with 3 laces
11. Karabinerhaken, 8 mm
    snap hooks, 8 mm
12. Kettenschnellglied
    screw lock quick link
13. Wiegensack
    hammock sling
14. Matratze
    mattress
15. Tragetasche (ohne Abbildung)
    travelbag (without illustration)
16. Ersatzknöpfe (ohne Abbildung)
    spare buttons (without illustration)

MONTAGE ASSEMBLY

3 EINFACHE SCHRITTE 3 SIMPLE STEPS

In drei einfachen Schritten zum neuen Schlafplatz für Ihr Baby:

1. Vorbereitung: Legen Sie alle Einzelteile bereit und montieren Sie die von Ihnen gewählte Befestigungsart, Feder und Wiegensack vor.

2. Aufbau: Hängen Sie die vorbereiteten Einzelteile ineinander und bereiten Sie die Federwiege für Ihr Baby vor.

3. Legen Sie Ihr Baby in den Wiegensack. **Süße Träume.**

Der Aufbau darf nur von Erwachsenen durchgeführt werden.

Three steps to get the swinging hammock ready for your baby:

1. Preparation: Take all components out of the boxes and preassemble the mounting option of your choice, the spring and the hammock sling.

2. Mounting: Connect all parts and prepare the swinging hammock for your baby.

3. Put your baby to sleep. Sweet dreams.

The assembly should only be carried out by an adult.

1. VORBEREITUNG PREPARATIONS

DECKENBEFESTIGUNG CEILING MOUNT

Die Federwiege kann problemlos an Decken aus Beton oder Holz angebracht werden. Für eine Nutzung alternativer Befestigungsoptionen beachten Sie bitte die Montageanleitungen für Befestigungen. Im Zweifelsfall qualifiziertes Fachpersonal zu Rate ziehen.
Beachten Sie den Wandabstand von min. 70 cm zur Federwiege!

The swinging hammock can be easily mounted to ceilings made from wood or concrete. For an alternative fastening system please follow the Assembly Instructions for Fastening Systems. If in doubt consult an expert. Please note that there should be a distance of at least 70 cm from wall to swinging hammock.

Betondecke Concrete ceiling

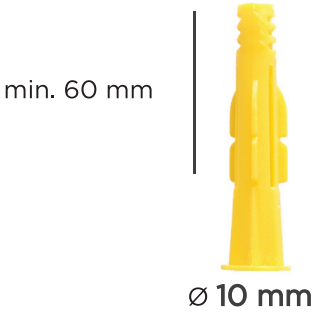

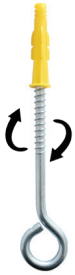

Holzdecke Wooden ceiling

1. VORBEREITUNG PREPARATIONS

FEDER SPRING

Die Feder ist bereits vorkonfektioniert. Der mitgelieferte Stoffüberzug umkleidet die Feder und verhindert zusätzlich ein Einklemmen der Finger.

You receive the spring preassembled. The enclosed cover matching the sling dresses the spring while preventing getting your fingers caught in the spring.

1. VORBEREITUNG PREPARATIONS

WIEGENSACK HAMMOCK SLING

2. AUFBAU MOUNTING

VERLÄNGERUNGSKETTE EXTENSION CHAIN

Nutzen Sie die Verlängerungskette zur Höhenregulation. Die Federwiege soll maximal 40 cm über dem Boden angebracht werden.

Use the extension chain to regulate the height. When using the ceiling mount, the swinging hammock should be mounted no more than 40 cm above the floor.

Nur bei Deckenbefestigung! For ceiling mount only!

Das lose Ende der Verlängerungskette sollte sicher in das dafür vorgesehene Kettensäckchen verstaut werden, so dass es von den Kindern nicht erreicht werden kann. Bitte sichern Sie das Kettensäckchen indem Sie es an die Kette oder einen Karabiner knoten.

The loose end of the extension chain should be safely stowed in the provided chain bag so that it is out of reach of children. Please secure the spring cover by attaching it to one of the snap hooks.

2. AUFBAU MOUNTING

DAS NEST VORBEREITEN PREPARE THE NEST

Bitte vergewissem Sie sich vor jeder Benutzung, dass die Bänder des Holzstabes sicher verknotet sind und außerhalb der Reichweite Ihres Kindes sind.

Please ensure that the laces on the wooden spreader bar are securely fastened before every use and out of reach for children.

3. NUTZUNG UND PFLEGE USAGE AND CARE

DIE OPTIMALE RUHEPOSITION HOW TO PLACE YOUR BABY

Stützen Sie den Nacken und Rücken Ihres Kindes und legen Sie es von vorne kommend in den Wiegensack. Der Kopf solte sich nah am Kopfteil befinden.

Support the neck and back of your baby and place it in the hammock sling coming from the front. The head of the child should be placed close to the top end of the hammock sling.

PFLEGEHINWISE CARE INSTRUCTIONS

Den Wiegensack bei 30°C in der Waschmaschine waschen. Die Kunstfasermatratze aus der Matratzentasche herausnehmen und bei 30°C waschen. Die Schafwollmatratze keinesfalls mit der Maschine waschen!
Unbehandelte Baumwolle kann beim ersten Waschgang bis zu 10% einlaufen!

The hammock sling may be washed in the washing machine at 30°C. Take the poly fibre mattress out of its compartment and wash at 30°C. Do not wash the sheepwool mattress. Untreated cotton can shrink up to 10% at the first wash.

Wiegensack hammock sling

Matratze: Schafwolle mattress: sheep wool

Matratze: Kunstfaser oder Kapok
mattress: poly fibre of kapok

BABY-TRAUM

www.baby-traum.net

Teppich - Traum
Gewerbering 18b
82140 Olching
Tel: +49 (08142) 4186977
info@baby-traum.net